男子シングルス

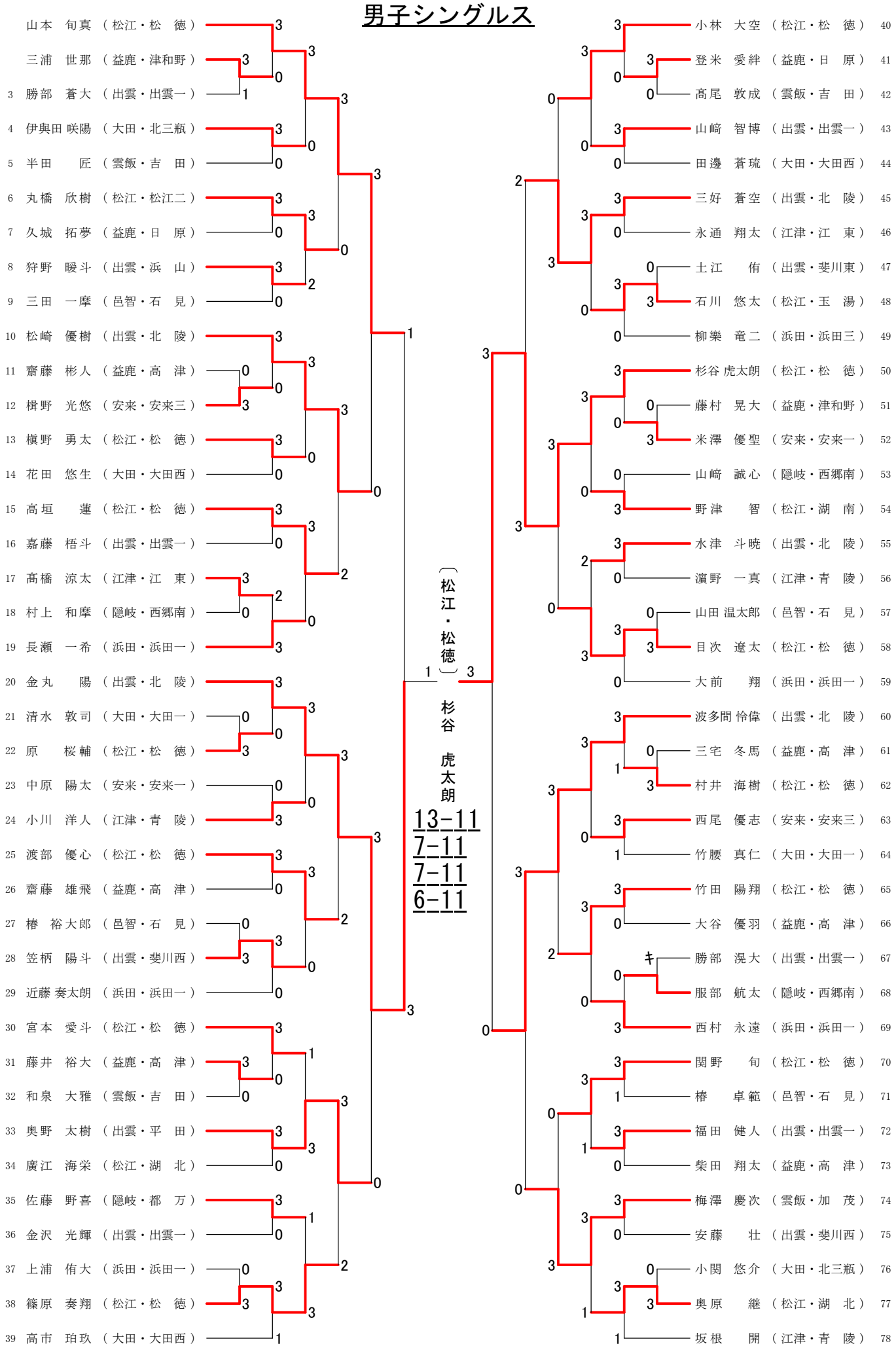
山本　旬真（松江・松　徳）
三浦　世那（益鹿・津和野）
3 勝部　蒼大（出雲・出雲一）
4 伊與田 咲陽（大田・北三瓶）
5 半田　匠（雲飯・吉　田）
6 丸橋　欣樹（松江・松江二）
7 久城　拓夢（益鹿・日　原）
8 狩野　暖斗（出雲・浜　山）
9 三田　一摩（邑智・石　見）
10 松崎　優樹（出雲・北　陵）
11 齋藤　彬人（益鹿・高　津）
12 楫野　光悠（安来・安来三）
13 槇野　勇太（松江・松　徳）
14 花田　悠生（大田・大田西）
15 高垣　蓮（松江・松　徳）
16 嘉藤　梧斗（出雲・出雲一）
17 髙橋　涼太（江津・江　東）
18 村上　和摩（隠岐・西郷南）
19 長瀬　一希（浜田・浜田一）
20 金丸　陽（出雲・北　陵）
21 清水　敦司（大田・大田一）
22 原　桜輔（松江・松　徳）
23 中原　陽太（安来・安来一）
24 小川　洋人（江津・青　陵）
25 渡部　優心（松江・松　徳）
26 齋藤　雄飛（益鹿・高　津）
27 椿　裕大郎（邑智・石　見）
28 笠柄　陽斗（出雲・斐川西）
29 近藤 奏太朗（浜田・浜田一）
30 宮本　愛斗（松江・松　徳）
31 藤井　裕大（益鹿・高　津）
32 和泉　大雅（雲飯・吉　田）
33 奥野　太樹（出雲・平　田）
34 廣江　海栄（松江・湖　北）
35 佐藤　野喜（隠岐・都　万）
36 金沢　光輝（出雲・出雲一）
37 上浦　侑大（浜田・浜田一）
38 篠原　奏翔（松江・松　徳）
39 高市　珀玖（大田・大田西）
40 小林　大空（松江・松　徳）
41 登米　愛絆（益鹿・日　原）
42 髙尾　敦成（雲飯・吉　田）
43 山﨑　智博（出雲・出雲一）
44 田邊　蒼琉（大田・大田西）
45 三好　蒼空（出雲・北　陵）
46 永通　翔太（江津・江　東）
47 土江　侑（出雲・斐川東）
48 石川　悠太（松江・玉　湯）
49 柳樂　竜二（浜田・浜田三）
50 杉谷 虎太朗（松江・松　徳）
51 藤村　晃大（益鹿・津和野）
52 米澤　優聖（安来・安来一）
53 山﨑　誠心（隠岐・西郷南）
54 野津　智（松江・湖　南）
55 水津　斗暁（出雲・北　陵）
56 濵野　一真（江津・青　陵）
57 山田 温太郎（邑智・石　見）
58 目次　遼太（松江・松　徳）
59 大前　翔（浜田・浜田一）
60 波多間 怜偉（出雲・北　陵）
61 三宅　冬馬（益鹿・高　津）
62 村井　海樹（松江・松　徳）
63 西尾　優志（安来・安来三）
64 竹腰　真仁（大田・大田一）
65 竹田　陽翔（松江・松　徳）
66 大谷　優羽（益鹿・高　津）
67 勝部　滉大（出雲・出雲一）
68 服部　航太（隠岐・西郷南）
69 西村　永遠（浜田・浜田一）
70 関野　旬（松江・松　徳）
71 椿　卓範（邑智・石　見）
72 福田　健人（出雲・出雲一）
73 柴田　翔太（益鹿・高　津）
74 梅澤　慶次（雲飯・加　茂）
75 安藤　壮（出雲・斐川西）
76 小関　悠介（大田・北三瓶）
77 奥原　継（松江・湖　北）
78 坂根　開（江津・青　陵）
（松江・松徳）
杉谷　虎太朗
13-11
7-11
7-11
6-11