ソフトテニス 男子個人

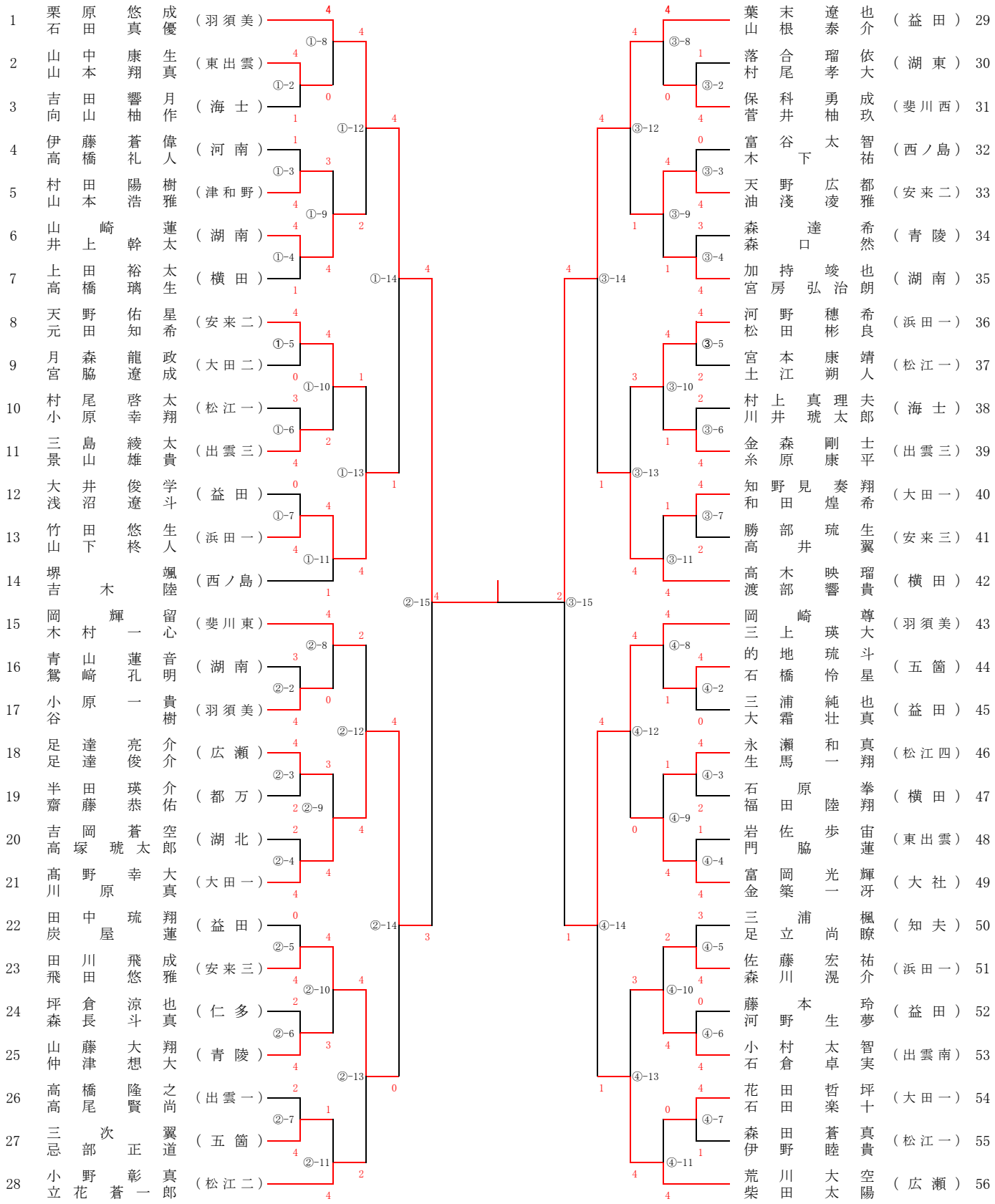
1 栗原 悠成 石田 真優 （羽須美）
2 山中 康生 山本 翔真 （東出雲）
3 吉田 響月 向山 柚作 （海士）
4 伊藤 蒼偉 高橋 礼人 （河南）
5 村田 陽樹 山本 浩雅 （津和野）
6 山崎 蓮 井上 幹太 （湖南）
7 上田 裕太 高橋 璃生 （横田）
8 天野 佑星 元田 知希 （安来二）
9 月森 龍政 宮脇 遼成 （大田二）
10 村尾 啓太 小原 幸翔 （松江一）
11 三島 綾太 景山 雄貴 （出雲三）
12 大井 俊学 浅沼 遼斗 （益田）
13 竹田 悠生 山下 柊人 （浜田一）
14 堺 颯 吉木 陸 （西ノ島）
15 岡輝 留 木村 一心 （斐川東）
16 青山 蓮音 鴛崎 孔明 （湖南）
17 小原 一貴 谷 樹 （羽須美）
18 足達 亮介 足達 俊介 （広瀬）
19 半田 瑛介 齋藤 恭佑 （都万）
20 吉岡 蒼空 高塚 琥太郎 （湖北）
21 髙野 幸大 川原 真 （大田一）
22 田中 琉翔 炭屋 蓮 （益田）
23 田川 飛成 飛田 悠雅 （安来三）
24 坪倉 涼也 森長 斗真 （仁多）
25 山藤 大翔 仲津 想大 （青陵）
26 高橋 隆之 高尾 賢尚 （出雲一）
27 三次 翼 忌部 正道 （五箇）
28 小野 彰真 立花 蒼一郎 （松江二）
29 葉末 遼也 山根 泰介 （益田）
30 落合 瑠依 村尾 孝大 （湖東）
31 保科 勇成 菅井 柚玖 （斐川西）
32 富谷 太智 木下 祐 （西ノ島）
33 天野 広都 油淺 凌雅 （安来二）
34 森達 希 森口 然 （青陵）
35 加持 竣也 宮房 弘治朗 （湖南）
36 河野 穂希 松田 彬良 （浜田一）
37 宮本 康靖 土江 朔人 （松江一）
38 村上 真理夫 川井 琥太郎 （海士）
39 金森 剛士 糸原 康平 （出雲三）
40 知野見 奏翔 和田 煌希 （大田一）
41 勝部 琉生 高井 翼 （安来三）
42 高木 映瑠 渡部 響貴 （横田）
43 岡崎 尊 三上 瑛大 （羽須美）
44 的地 琉斗 石橋 怜星 （五箇）
45 三浦 純也 大霜 壮真 （益田）
46 永瀬 和真 生馬 一翔 （松江四）
47 石原 拳 福田 陸翔 （横田）
48 岩佐 歩宙 門脇 蓮 （東出雲）
49 富岡 光輝 金築 一冴 （大社）
50 三浦 楓 足立 尚瞭 （知夫）
51 佐藤 宏祐 森川 滉介 （浜田一）
52 藤本 玲 河野 生夢 （益田）
53 小村 太智 石倉 卓実 （出雲南）
54 花田 哲坪 石田 楽十 （大田一）
55 森田 蒼真 伊野 睦貴 （松江一）
56 荒川 大空 柴田 太陽 （広瀬）
①-8
①-2
①-3
①-9
①-4
①-5
①-10
①-6
①-7
①-11
①-12
①-13
①-14
②-8
②-2
②-3
②-9
②-4
②-5
②-10
②-6
②-7
②-11
②-12
②-13
②-14
②-15
③-8
③-2
③-3
③-9
③-4
③-5
③-10
③-6
③-7
③-11
③-12
③-13
③-14
③-15
④-8
④-2
④-3
④-9
④-4
④-5
④-10
④-6
④-7
④-11
④-12
④-13
④-14