ソフトテニス　女子個人

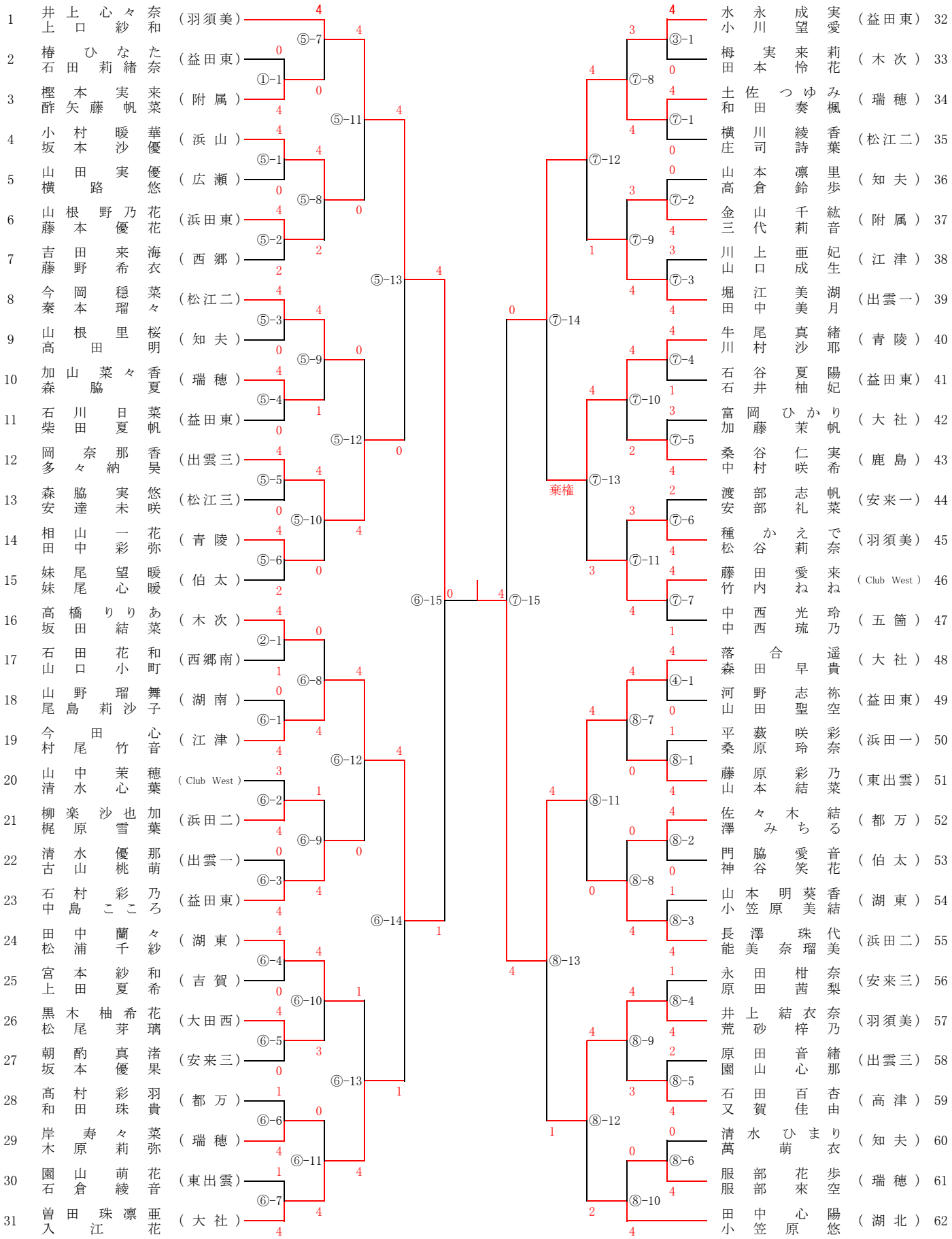
1 井上心々奈 上口紗和 （羽須美）
2 椿ひなた 石田莉緒奈 （益田東）
3 樫本実来 酢矢藤帆菜 （附属）
4 小村暖華 坂本沙優 （浜山）
5 山田実優 横路悠 （広瀬）
6 山根野乃花 藤本優花 （浜田東）
7 吉田来海 藤野希衣 （西郷）
8 今岡穏菜 秦本瑠々 （松江二）
9 山根里桜 高田明 （知夫）
10 加山菜々香 森脇夏 （瑞穂）
11 石川日菜 柴田夏帆 （益田東）
12 岡奈那香 多々納昊 （出雲三）
13 森脇実悠 安達未咲 （松江三）
14 相山一花 田中彩弥 （青陵）
15 妹尾望暖 妹尾心暖 （伯太）
16 高橋りりあ 坂田結菜 （木次）
17 石田花和 山口小町 （西郷南）
18 山野瑠舞 尾島莉沙子 （湖南）
19 今田心 村尾竹音 （江津）
20 山中茉穂 清水心葉 （Club West）
21 柳楽沙也加 梶原雪葉 （浜田二）
22 清水優那 古山桃萌 （出雲一）
23 石村彩乃 中島こころ （益田東）
24 田中蘭々 松浦千紗 （湖東）
25 宮本紗和 上田夏希 （吉賀）
26 黒木柚希花 松尾芽璃 （大田西）
27 朝酌真渚 坂本優果 （安来三）
28 髙村彩羽 和田珠貴 （都万）
29 岸寿々菜 木原莉弥 （瑞穂）
30 園山萌花 石倉綾音 （東出雲）
31 曽田珠凛亜 入江花 （大社）
⑤-7 ①-1 ⑤-11 ⑤-1 ⑤-8 ⑤-2 ⑤-13 ⑤-3 ⑤-9 ⑤-4 ⑤-12 ⑤-5 ⑤-10 ⑤-6 ⑥-15 ②-1 ⑥-8 ⑥-1 ⑥-12 ⑥-2 ⑥-9 ⑥-3 ⑥-14 ⑥-4 ⑥-10 ⑥-5 ⑥-13 ⑥-6 ⑥-11 ⑥-7
③-1 ⑦-8 ⑦-1 ⑦-12 ⑦-2 ⑦-9 ⑦-3 ⑦-14 ⑦-4 ⑦-10 ⑦-5 ⑦-13 ⑦-6 ⑦-11 ⑦-7 ⑦-15 ④-1 ⑧-7 ⑧-1 ⑧-11 ⑧-2 ⑧-8 ⑧-3 ⑧-13 ⑧-4 ⑧-9 ⑧-5 ⑧-12 ⑧-6 ⑧-10
棄権
水永成実 小川望愛 （益田東） 32
栂実来莉 田本怜花 （木次） 33
土佐つゆみ 和田奏楓 （瑞穂） 34
横川綾香 庄司詩葉 （松江二） 35
山本凛里 高倉鈴歩 （知夫） 36
金山千紘 三代莉音 （附属） 37
川上亜妃 山口成生 （江津） 38
堀江美湖 田中美月 （出雲一） 39
牛尾真緒 川村沙耶 （青陵） 40
石谷夏陽 石井柚妃 （益田東） 41
富岡ひかり 加藤茉帆 （大社） 42
桑谷仁実 中村咲希 （鹿島） 43
渡部志帆 安部礼菜 （安来一） 44
種かえで 松谷莉奈 （羽須美） 45
藤田愛来 竹内ねね （Club West） 46
中西光玲 中西琉乃 （五箇） 47
落合遥 森田早貴 （大社） 48
河野志祢 山田聖空 （益田東） 49
平藪咲彩 桑原玲奈 （浜田一） 50
藤原彩乃 山本結菜 （東出雲） 51
佐々木結 澤みちる （都万） 52
門脇愛音 神谷笑花 （伯太） 53
山本明葵香 小笠原美結 （湖東） 54
長澤珠代 能美奈瑠美 （浜田二） 55
永田柑奈 原田茜梨 （安来三） 56
井上結衣奈 荒砂梓乃 （羽須美） 57
原田音緒 園山心那 （出雲三） 58
石田百杏 又賀佳由 （高津） 59
清水ひまり 萬萌衣 （知夫） 60
服部花歩 服部來空 （瑞穂） 61
田中心陽 小笠原悠 （湖北） 62